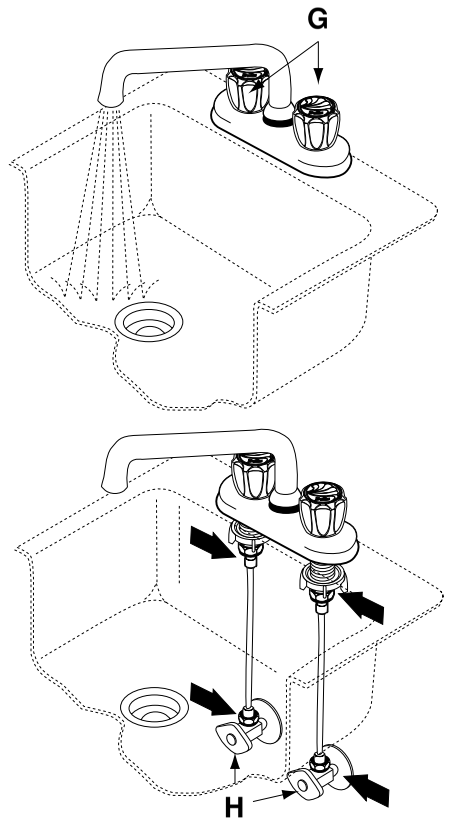

5) Turn faucet handles all the way on **(G)**. Turn on hot and cold water supplies **(H)** and flush water lines for one minute. Important: This flushes away any debris that could cause damage to internal parts.

6) Check all connections for leaks. If a leak appears, re-tighten if necessary. ***Do not overtighten***. Turn faucet handles off.

5) Abra completamente el grifo **(G)**. Abra los suministros de agua caliente y fría **(H)** y deje correr el agua por un minuto. Importante: esta acción eliminará los residuos que pueden damnificar las partes internas.

6) Compruebe que no haya fugas de agua en las conexiones. Si aparece una fuga, vuelva a apretar la conexión (cuando sea necesario). ***No apriete en exceso.*** Cierre el grifo.

5) Ouvrir les deux robinets complètement **(G)**. Ouvrir l'alimentation en eau chaude et en eau froide **(H)** et laisser couler l'eau pendant une minute. Important : cela permet d'enlever les débris qui pourraient endommager les parties internes.

6) Vérifier tous les raccords. S'il y a une fuite, resserrer au besoin. ***Ne pas trop serrer.*** Fermer les robinets.

LIMITED WARRANTY

ASB warrants to the original consumer purchaser that its products will be free of defects in materials and workmanship, subject to the limitations, exclusions and conditions that follow, for 1 year from date of original purchase as shown on purchaser's receipt. ASB will, at its discretion, replace or repair FREE OF CHARGE, during the warranty period, any part which ASB determines to be defective in material and/or workmanship under normal installation, use and service. The original consumer purchaser must notify ASB in writing of any defect covered by the warranty at the address listed below. This warranty is the only express warranty made by ASB. Any claims made under this warranty must be made during the period referred to above. Any implied warranty of merchantability or fitness for a particular purpose is limited in duration to the duration of this warranty. Labor charges and/or damage incurred in installation, repair or replacement as well as incidental and consequential damages connected therewith are excluded and will not be paid by ASB.
Some states do not allow limitations on how long an implied warranty lasts, or the exclusion or limitation of incidental or consequential damages, so the above limitations or exclusions may not apply to you.
This warranty gives you specific legal rights, and you may also have other rights which vary from state to state.
This warranty is void for any damage to this product due to misuse, abuse, neglect, accident, improper installation, modification, unauthorized repair, or any use violative of instructions furnished by us.

GARANTÍA LIMITADA

ASB garantiza al comprador y consumidor original que sus productos están exentos de defectos de materiales y mano de obra, sujeto a las limitaciones, exclusiones y condiciones que siguen, durante un período de 1 año a partir de la fecha de compra original indicada en el recibo de compra. Durante el período de garantía y a su propio criterio, ASB reemplazará o reparará sin costo alguno cualquier pieza que juzgue tener defectos de materiales o mano de obra en condiciones normales de instalación, uso y servicio. El comprador y consumidor original deberá notificar a ASB por escrito, a la dirección que se indica a continuación, de cualquier defecto al amparo de la garantía. Esta garantía constituye la Única garantía explícita efectuada por ASB. Cualesquiera reclamos en relaciÓn con la presente garantía deben efectuarse durante el período antes mencionado. La duraciÓn de cualquier garantía implícita de comerciabilidad o idoneidad para un fin específico se limita a la duraciÓn de la presente garantía. Los gastos de mano de obra y daños que se produzcan en la instalación, reparación o reemplazo, así como los daños directos e indirectos relacionados con lo dicho anteriormente quedan excluidos y no serÁn pagados por ASB.
En algunos estados no se admiten limitaciones con respecto a la duración de una garantía implícita, como tampoco se admite la exclusión o limitación de daños directos o indirectos; por lo tanto, las limitaciones o exclusiones antes mencionadas pueden no ser aplicables en su caso.
Esta garantía le otorga derechos legales específicos, pudiendo usted tener también otros derechos que varían de un estado a otro.
Esta garantía quedará anulada en el caso de daños del producto debido a uso incorrecto, maltrato, negligencia, accidente, instalación incorrecta, modificación, reparación no autorizada o cualquier uso contrario a las instrucciones suministradas por nosotros.

GARANTIE RESTREINTE

ASB garantit à l'acheteur d'origine que ses produits seront exempts de défauts de fabrication et de matériaux, sous réserve des restrictions, exclusions et conditions énoncées ci-après, pendant 1 an à compter de la date d'achat d'origine indiquée sur le reçu de l'acheteur. Il appartiendra à ASB de décider soit de remplacer soit de réparer GRATUITEMENT, au cours de la période couverte par la garantie, toute pièce jugée par ASB comme présentant un défaut de fabrication ou de matériaux dans des conditions normales d'installation, d'utilisation et de service. L'acheteur d'origine doit notifier ASB par écrit de tout défaut couvert par la garantie à l'adresse indiquée ci-dessous. Cette garantie est la seule garantie expressément offerte par ASB. Toute réclamation faite dans le cadre de cette garantie doit être déposée pendant la période stipulée plus haut. Toute garantie implicite sur la qualité marchande ou l'aptitude à une fin particulière est limitée en durée à la période couverte par cette garantie. Les frais de main-d'œuvre ou les dommages survenant au cours de l'installation, de la réparation ou du remplacement, ainsi que les dommages indirects ou consécutifs en découlant sont exclus et ne seront pas remboursés par ASB.
Certaines provinces n'autorisent pas que la durée de la garantie implicite soit soumise à des restrictions, ni l'exclusion ou la restriction des dommages indirects ou consécutifs. Par conséquent, il se peut que les restrictions ou exclusions énoncées plus haut ne s'appliquent pas à vous.
Cette garantie vous donne des droits légaux précis, mais vous avez peut-être d'autres droits qui varient d'une province à l'autre.
Cette garantie est nulle en cas de dommage causé au produit à la suite d'une utilisation inappropriée, d'un abus, d'une négligence, d'un accident, d'une mauvaise installation, d'une modification, d'une réparation effectuée par du personnel non autorisé ou de toute utilisation non conforme aux instructions fournies par notre compagnie.

AMERICAN Shower & Bath

Installing Your Comment installer votre Instalación

All In One™ UTILITY TUB KIT

Before installing your All-In-One Utility Tub Kit™

- Read all instructions completely before beginning installation.
- Check all local plumbing codes.
- Be sure to shut off water at source and remove all old plumbing, if existing.

If you need additional help, please call 1-800-355-ASB1, Monday–Thursday 8:00am – 6:00pm EST., Friday 8:30am – 3:30pm or email us at customerservice@asbcorp.com

For additional information, visit our website at www.asbcorp.com.

Antes de instalar el paquete todo en uno de la tina utilitaria:

- Lea todas las instrucciones totalmente antes de comenzar la instalación.
- Revise todos los códigos de plomería locales.
- Asegúrese de cortar el agua en su origen y retirar todo sistema de plomería, si lo hay.

Si vous avez besoin d'assistance, veuillez appeler au 1-800-355-ASB1, du lundi au jeudi, de 8h 00 à 18 h 00, HNE., vendredi de 8h 30 à 15 h 30, HNE. ou customerservice@asbcorp.com
ous pouvez aussi visiter notre site web à www.asbcorp.com.

Avant d'installer votre évier utilitaire mono pièce:

- Veuillez lire entièrement les instructions avant de commencer l'installation.
- Vérifiez tous les codes locaux de la plomberie.
- Assurez-vous que l'eau a été coupée à la source et enlevez les vieilles installations de plomberie, s'il y en a.

Si necesita ayuda adicional, llame al 1-800355-ASB1 de lunes a jueves, de 8:00 de la mañana a 6:00 de la tarde, viernes de 8:30 de la mañana a 3:30 de la tarde (hora se la costa este de los EE.UU.) o customerservice@asbcorp.com
Para obtener mas infomacion, visite nuestra pagina web: www.asbcorp.com.

HEAVY-DUTY TUB
TINA INDUSTRIAL
ÉVIER DE HAUTE CAPACITÉ

Heavy-Duty Kit Contains: One Heavy-Duty Utility Tub with four Leg Levelers and One Drain Stopper, One Drain Installation Kit, Two Supply Lines, One Faucet Assembly, Strainer and Teflon® Thread Tape.

El paquete industrial contiene: Tina industrial con cuatro niveladores de patas y un tapón de desagüe, un paquete de instalación de desagüe, dos fourniture de lignes, un conjunto de grifo,colador y cinta para roscados de Teflón®.

Contenu du kit de haute capacité : un évier utilitaire de haute capacité muni d'un dispositif de mise à niveau à chaque patte, un bouchon de drain, un kit d'installation de drain, deux lineas de suministros, un assemblage de robinet , passoire et un ruban à filetage en Téflon®.

STANDARD TUB
TINA ESTÁNDAR
ÉVIER STANDARD

Standard Kit Contains: One Standard Utility Tub with Four Leg Levelers and One Drain Stopper, One Drain Installation Kit, Two 3/8" OD x 20" Long Faucet Risers, and One Faucet Assembly.

El paquete estándar contiene: Tina estándar con cuatro niveladores de patas y un tapón de desagüe, un paquete de instalación de desagüe, dos tubos ascendientes de grifo de 0,38 pulgadas (1 cm) de diámetro externo y 20 pulgadas (51 cm) de largo y un conjunto de grifo.

Contenu du kit standard : un évier utilitaire standard muni d'un dispositif de mise à niveau à chaque patte, un bouchon de drain, un kit d'installation de drain deux tuyaux de raccord dede 3/8 po x 20 po, et un assemblage de robinet.

Tools you may need: Outils dont vous pourrez avoir besoin: Herramientas que puede necesitar:

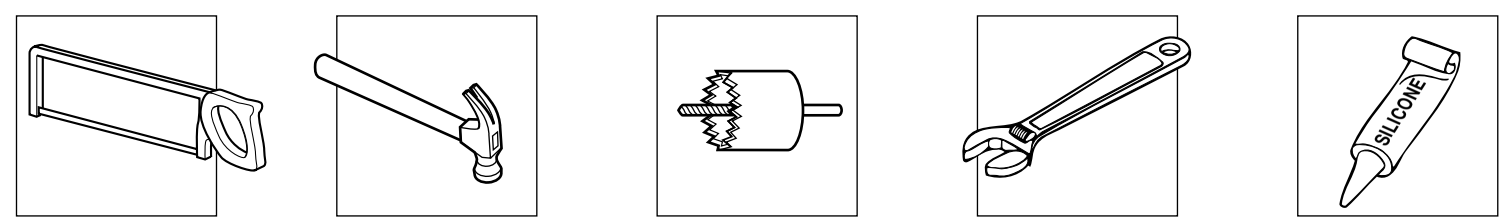

Distributed by: Distributeur: Distribuido por:
American Shower & Bath • 540 Glen Avenue • Moorestown, NJ 08057 • USA1-800-355-ASB1

Part No. 200222

© 2000 ASB

The Utility Tub:
L'évier utilitaire:
La tina utilitaria:

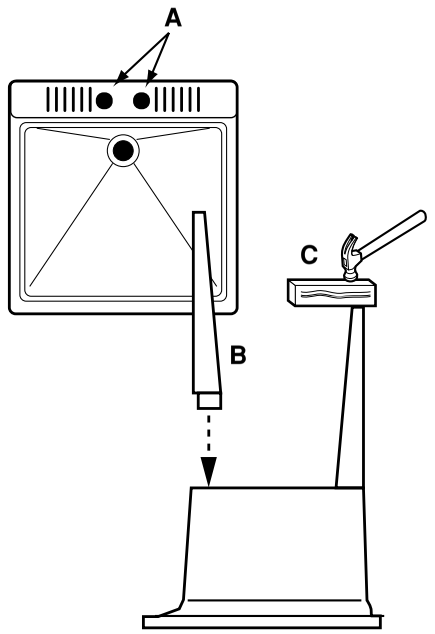

1) Locate the faucet knockouts **(A)** on the utility tub. Use a hole saw to remove the faucet knockouts.
2) Place the tub upside down on a smooth surface. Insert the plastic legs **(B)** in the four corner sockets, driving them completely into the sockets. If necessary, use a hammer and a piece of wood **(C)** to carefully drive them in completely.

The Drain Installation Kit:
Kit d'installation du drain:
El paquete de instalación del desagüe:

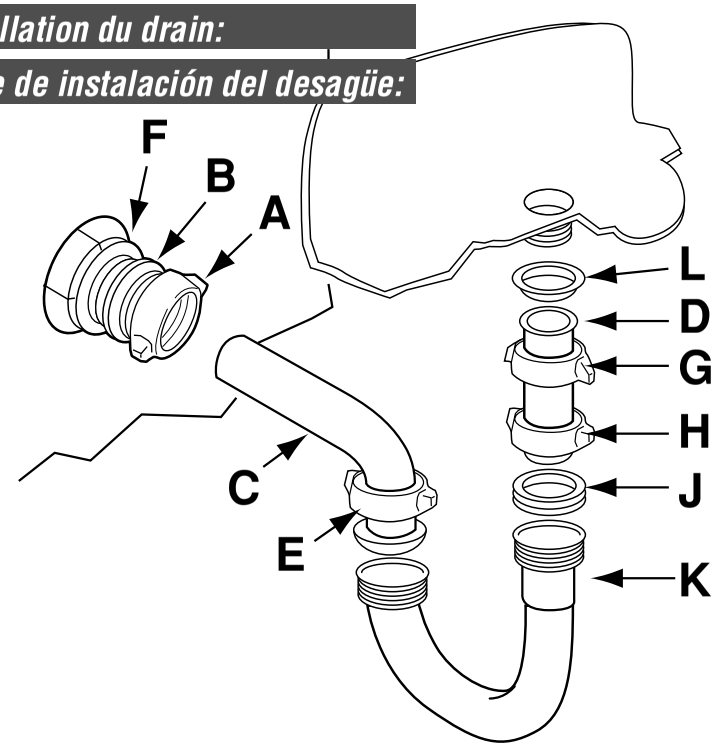

Preparation:
1) Shut off water at source, drain sink and have a pail or pan ready to catch water remaining in p-trap.
2) Loosen old connections from wall pipe and save nut **(A)** and washer **(B)**.
Installing new plumbing:
3) Measure and cut wall tube **(C)** and tailpiece **(D)** to required length with a hacksaw. Be sure to remove burrs with a file or sandpaper.
4) Position nut **(E)** on wall tube **(C)**.
5) Insert wall tube **(C)** into waste connector **(F)** and tighten existing nut **(A)**.
6) Position nut **(G)**, nut **(H)** and washer **(J)** on tailpiece **(D)**. Slip tailpiece **(D)** into p-trap **(K)**.
7) Slip t-washer **(L)** in end of tailpiece **(D)** to attach to tub drain with nut **(G)**.
8) Hand tighten all nuts. Check for leaks. If a leak appears, loosen nuts completely and check washer alignment. If a leak persists, carefully tighten nuts with a wrench. ***Do not overtighten***.

The Faucet & Supply Lines:
Conduites du robinet et d'arrivée:
Grifería y líneas de suministro:

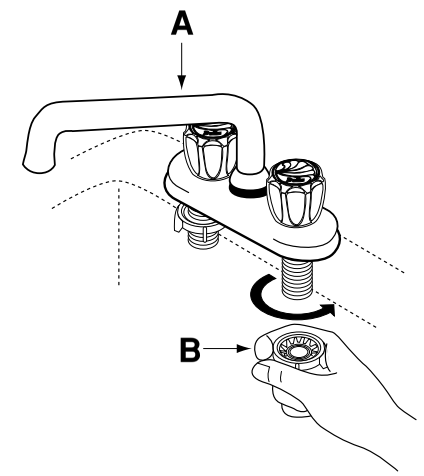

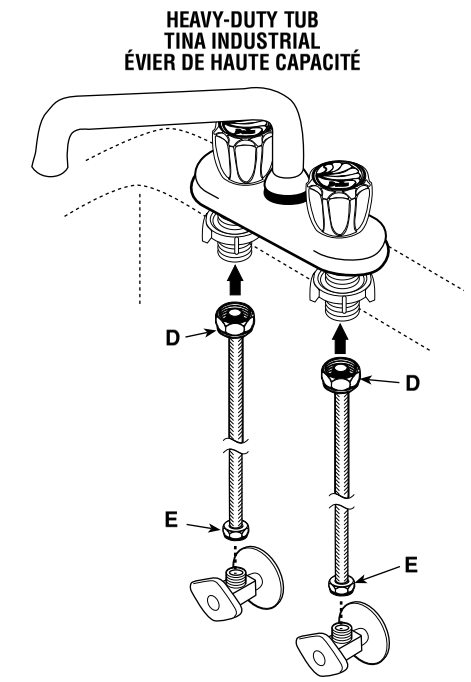

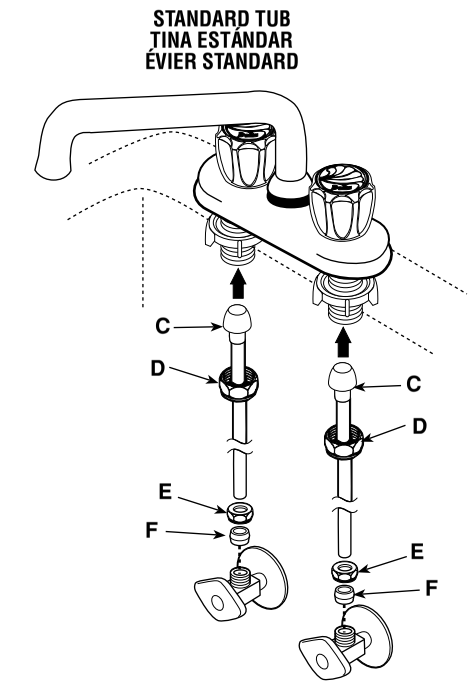

1) Position faucet on sink **(A)**. Hand tighten locknuts **(B)**. If sink is uneven, use silicone under the base.

Special Notice

- For Heavy-Duty Tub refer to the illustration and instructions to the immediate right.
- For Standard Tub refer to the illustration and instructions to the far right.

2) Make connections to water lines.
3)Thread large metal nut on connector onto faucet shank and tighten with wrench **(D)**.
Do Not Overtighten.
4) Thread small metal compression nut on connector onto outlet of water supply valve and tighten with wrench **(E)**.
Do Not Overtighten.

2) Determine length of tube **(C)** required. Sight and mark tube to required length. Cut tube 1/4" longer than approximate measurement. Remove all burrs.
3) Make connections to water lines. Slip coupling nut **(D)** from faucet, compression nut from valve **(E)**, and plastic sleeve **(F)** included with riser onto supply tube **(C)**. Attach the riser onto the compression outlet of the water supply valve. Make sure the riser is squared and pushed all the way into the stop before tightening. Tighten compression nut **(E)** with wrench. ***Do not overtighten***.
4) Attach bulb end of risers to faucet shank. Tighten coupling nut with wrench **(D)**. ***Do not overtighten***.

1) Localice los paneles prepreforados de la grifería **(A)** en la tina utilitaria. Use una sierra caladora para retirar los paneles preperforados de la grifería.
2) Coloque la tina boca abajo sobre una superficie lisa. Inserte las patas plásticas **(B)** en los cuatro zócalos de las esquinas, insertándolas totalmente. Si es necesario, use un martillo y un trozo de madera **(C)** para insertarlas bien.

Preparación:
1) Cierre fuera de agua a la fuente, fregadero del desagüe y tiene un cubo o cacerola listo coger el agua permaneciendo en el sifón en 'p'.
2) Suelte conexiones viejas de la cañería de la pared y excepto la tuerca **(A)** y anillo **(B)**.
Nuevo Aplomando Instalando:
3) Mida y corte el tubo de pared **(C)** y la coleta **(D)** en la longitud requerida con una sierra. Asegúrese de remover la rebaba con una lija.
4) Posicione la tuerca **(E)** en el tubo de pared **(C)**.
5) Inserte el tubo de pared **(C)** en el conector de desperdicios **(F)** y apriete la tuerca existente **(A)**.
6) Posicione la tuerca **(G)**, la tuerca **(H)** y la arandela **(J)** en la coleta **(D)**. Deslice la coleta **(D)** en el sifón en 'p' **(K)**.
7) Deslice la arandela en 't' **(L)** en extremo de la coleta **(D)** para atar al desagüe de la tina con la tuerca **(G)**.
8) Apriete todas las tuercas. Revise si hay fugas. Si aparecen fugas, quite las tuercas y revise la alineación. Si una gotera continúa o persiste, apriete con cuidado las nueces con un tirón. ***No apriete en exceso.***
.

1) Acople el grifo a la tina **(A)**. Apriete las contratuercas a mano **(B)**. Si la tina se encuentra desigual, coloque silicona debajo de la base.

Aviso Especial

- Para informaciones sobre la tina industrial, sírvase consultar el dibujo y las instrucciones que se encuentran directamente a la derecha.
- Para informaciones sobre la tina estándar, sírvase consultar el dibujo y las instrucciones que se encuentran en la tercera columna.

2) Haga las conexiones a las líneas de agua.
3) Pase una tuerca de metal grande en el conector sobre la base del grifo y apriete con la llave (**D**).
No apriete en exceso.
4) Pase la tuerca metálica pequeña de compresión en el conector hasta la salida de la válvula de suministro de agua y apriete con la llave **(E)**.
No apriete en exceso.

2) Determine la longitud del tubo **(C)** requerido. Mida aproximadamente la longitud requerida y márquela sobre el tubo. Corte el tubo de manera que quede 0,25 pulgadas (0,64 cm) más largo que la medida aproximada. Quite todas las rebabas.
3) Haga las conexiones a las líneas de agua. Deslice la tuerca de acoplamiento **(D)** del grifo, la tuerca de compresión de la válvula **(E)** y el manguito de plástico **(F)**, incluidos con el tubo ascendiente, sobre el tubo de suministro de agua **(C)**. Acople el tubo ascendiente a la salida de la válvula de suministro de agua. Asegúrese de que el tubo ascendiente esté bien alineado y completamente introducido en el tapón antes de comenzar a apretar. Apriete la tuerca de compresión **(E)** con la llave. ***No apriete en exceso.***
4) Acople la punta en forma de bulbo de los tubos ascendientes a la base del grifo. Apriete la tuerca de acoplamiento con la llave **(D)**. ***No apriete en exceso.***

1) Repérez les pièces d'éjection prédécoupées du robinet **(A)** sur l'évier utilitaire. Servez-vous d'une scie à découper pour enlever les pièces d'éjection du robinet.
2) Placez l'évier tête en bas sur une surface lisse. Insérez les pieds en plastique **(B)** dans les emboîtements à chaque coin, en les enfonçant complètement dans les emboîtements. Au besoin, utilisez un marteau et un morceau de bois **(C)** pour les faire pénétrer avec soin et complètement.

Préparation :
1) Fermer l'eau à la source, vider l'évier et préparer un seau ou un récipient pour recueillir l'eau restant dans le siphon en 'p'.
2) Desserrer les anciens raccords du conduit mural; garder l'écrou **(A)** et la rondelle **(B)**.
Installation du nouvel équipement :
3) Mesurer le tuyau mural **(C)** et l'about **(D)** et couper à la bonne longueur avec une scie à métaux. Eliminer les barbures avec une lime ou du papier de verre.
4) Placer l'écrou **(E)** sur le tuyau mural **(C)**.
5) Insérer le tuyau mural **(C)** dans la prise de vidange **(F)** et serrer l'écrou existant **(A)**.
6) Placer l'écrou **(G)**, l'écrou **(H)** et la rondelle **(J)** sur l'about **(D)**. Insérer l'about **(D)** dans le siphon en 'p' **(K)**.
7) Insérer la rondelle en 't' **(L)** dans l'extrémité de l'about **(D)** avant de rattacher celui-ci, avec l'écrou **(G)**, au tuyau à la vidange du bac.
8) Serrer tous les écrous à la main. Vérifier s'il y a une fuite. En cas de fuite, desserrer complètement les écrous et vérifier l'alignement des rondelles. Si la fuite persiste, serrer les écrous, avec précaution, à l'aide d'une clé. ***Ne pas trop serrer***.

1) Placer le robinet sur l'évier **(A)**. Serrer les écrous de blocage à la main **(B)**. Si l'évier n'est pas au niveau, mettre du silicone sous la base.

Veuillez prendre note :

- Évier de haute capacité: veuillez vous reporter aux illustrations et aux directives de la colonne centrale.
- Évier standard: veuillez vous reporter aux illustrations et aux directives de la colonne à l'extrême droite.

2) Effectuez les raccords avec les conduites d'eau.
3) Installez les larges écrous métalliques sur le raccord allant au collet du robinet et serrez avec une clé à vis **(D)**.
Ne pas trop serrer.
4) Installez les petits écrous métalliques de compression sur le raccord allant au robinet d'arrivée de l'eau et serrez avec une clé à vis **(E)**.***Ne pas trop serrer.***

2) Déterminer la longueur nécessaire des tuyaux de raccord **(C)**. Marquer l'endroit à couper. Couper en laissant le tuyau _ po plus long, puis enlever les ébarbures.
3) Raccordement au tuyau d'alimentation. Glisser sur le tuyau de raccord **(C)**, l'écrou de fixation **(D)** au robinet, l'écrou de compression **(E)** de la valve d'alimentation, ainsi que la bague de plastique **(F)** comprise avec les tuyaux de raccord. Fixer ces derniers au raccord de compression de la valve d'alimentation. S'assurer que le tuyau de raccord est d'aplomb et complètement engagé avant de serrer l'écrou de compression **(E)** à l'aide d'une clé à molette. ***Ne pas trop serrer.***
4) Fixer la partie évasée du tuyau de raccord **(C)** au raccord du robinet avec l'écrou de fixation **(D)** à l'aide d'une clé à mollette. ***Ne pas trop serrer.***