One Piece Double Utility Tub Assembly Instruction
Tina monobloque multiuso doble Instrucciones de armado
Bac utilitaire double d'une pièce Directives d'installation

AMERICAN Shower & Bath

BE SURE TO CHECK LOCAL BUIDING CODES BEFORE INSTALLING THE UTILITY TUB

REVISE TODOS LOS CÓDIGOS DE CONSTRUCCIÓN DE SU LOCALIDAD ANTES DE INSTALAR LA TINA MULTIUSO

VÉRIFIEZ LES CODES LOCAUX DU BÂTIMENT AVANT D'INSTALLER VOTRE BAC UTILITAIRE

Care and Cleaning

The manufacturer suggests using only mild detergents or warm soapy water applied with a soft cloth. Always rinse well after cleaning and dry by blotting with a cloth or chamois. The use of scouring pads, gritty cloths and harsh abrasive cleaners should always be avoided.

Cuidado y limpieza

El fabricante recomienda usar únicamente detergentes suaves o agua jabonosa tibia, aplicados con una tela suave. Siempre enjuague bien después de la limpieza y seque absorbiendo el líquido con una tela o gamuza. Evite el uso de fibras, telas ásperas o limpiadores abrasivos fuertes.

Entretien et nettoyage

Le fabricant recommande d'appliquer uniquement des détergents doux ou de l'eau savonneuse tiède, à l'aide d'un chiffon doux. Rincer abondamment après le nettoyage et sécher par pression légère à l'aide d'un chiffon ou d'une peau de chamois. Ne pas utiliser de tampons métalliques à récurer, d'éponges dures et de produits nettoyants abrasifs.

1 *Install legs and levelers*

Instalación de las patas y los niveladores

Installer les pieds et les vérins de calage

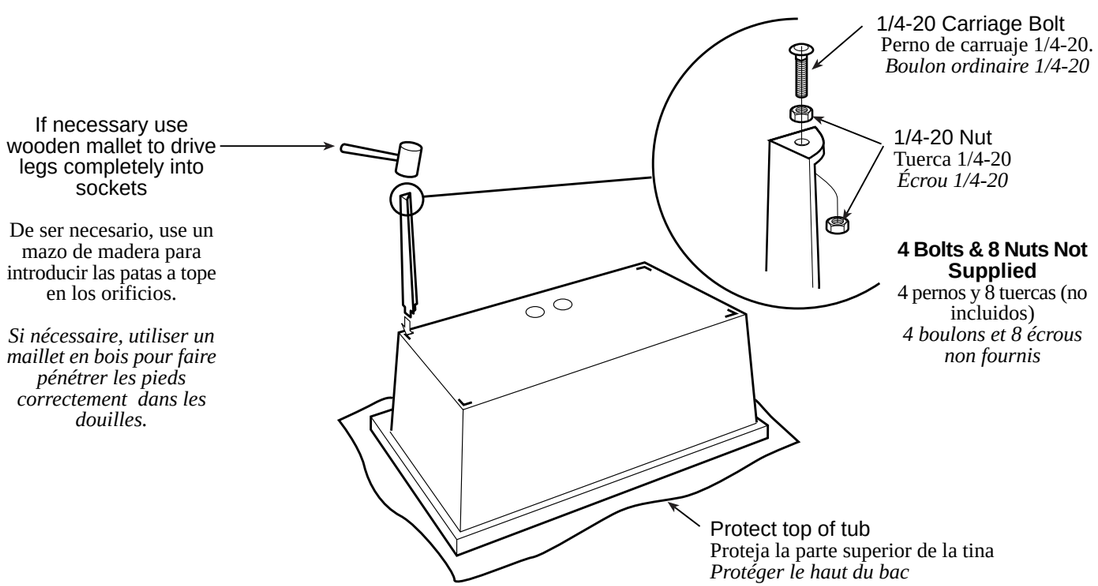

100211 8/07

2 *Position tub, level and install faucet*

Ubicación de la tina, nivelación e instalación de llaves

Mettre en place et stabiliser le bac, et installer le robinet

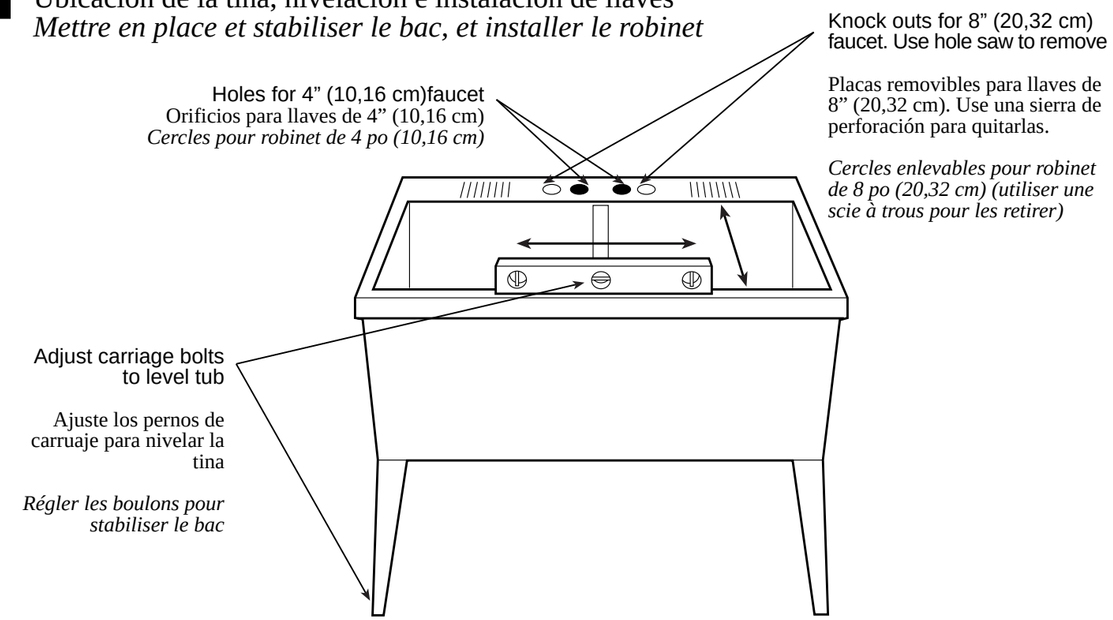

3 *Installing drain and trap (PARTS NOT INCLUDED)*

Instalación del drenaje y el sifón (PIEZAS NO INCLUIDAS)
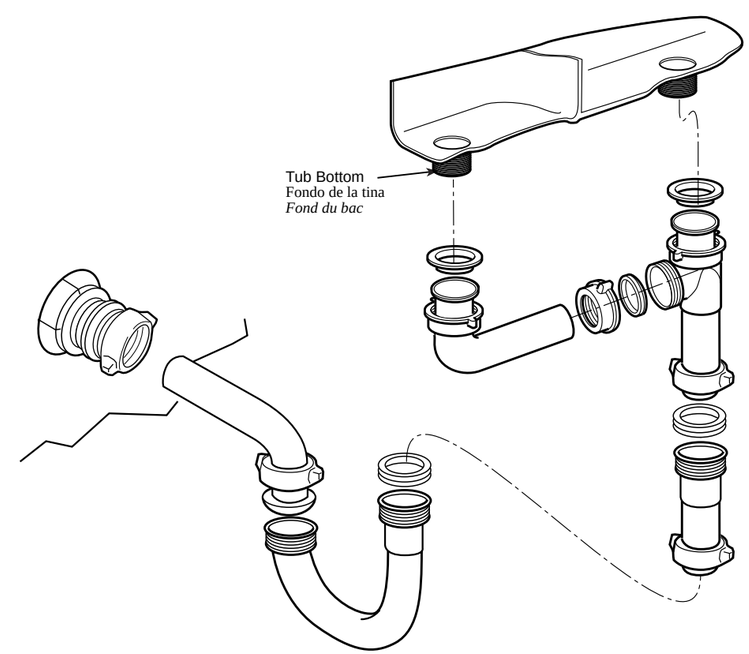
Installation du tuyau d'évacuation et du siphon (PIÈCES NON FOURNIES)